# GM 10

## Дренажные погружные насосы

### Конструкция

Погружные дренажные насосы, выполненные из композитных полимеров, разработанных специально для данного типа насосов. Это новые нержавеющие материалы, коррозионноустойчивые, недеформируемые при максимальных разностях температуры в двигателе и насосе, устойчивые к внешним и внутренним воздействиям. Вал выполнен из хромовой стали AISI 430. На валу имеются три уплотнительных кольца из материала NBR.
Минимальные размеры и максимальные показатели, разнообразное применение, расход до 200 л/мин.
Использование поплавкового выключателя для автоматического запуска и остановки.

### Применение

перекачка чистой или слегка загрязненной воды
дренаж затопленных помещений или ванн
забор воды из прудов, водопотоков, скважин для дождевой воды; ирригация
при использовании снаружи длина кабеля питания не должна быть менее 10 м

### Эксплуатационные ограничения

Максимальная температура жидкости при продолжительной работе - 30°C (при погруженном двигателе).
Глубина погружения: макс. 5 м (с кабелем соответствующей длины).
Не подходит для непрерывной работы в течение продолжительного времени.

### Электродвигатель

Двухполюсный асинхронный двигатель, монофазный 230 В (±10%), 50 Гц, число оборотов 2900 в мин., с термозащитным устройством.
Конденсатор находится в коробке, встроенной в вилку.
Кабель: со штыревым контактом, длина 5 м, 245IEC57, 4 G 0,75 мм2, тип H05RN-F по стандарту EN 60335-2-41 для насосов весом до 5 кг.
Изоляция класса “B”.
Защита IP 68.
Обмотка сухая с тройной пропиткой, устойчивой к влаге.

### Специальные исполнения под заказ

для работы под другими напряжениями
для работы с частотой 60 Гц
кабель H07RN-F, 4 G 1 мм2, длина 10 м без вилки
без поплавкового выключателя
с коленчатым патрубком на подающем раструбе

## Характеристические кривые и тех. характеристики *n ≈ 2900 об./мин.*

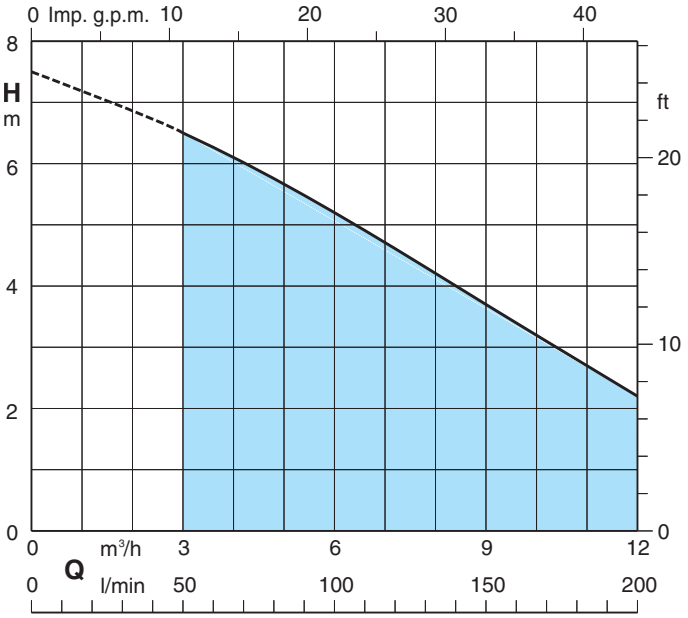


| 1~ | 230V | Конденсатор | | P1 | P2 | | m³/h | 0 | 3 | 6 | 9 | 12 |
|---|---|---|---|---|---|---|---|---|---|---|---|---|
| | A | µF | V | kW | kW | HP | Q l/min | 0 | 50 | 100 | 150 | 200 |
| **GM 10** | 1,75 | 6,3 | 450 | 0,4 | 0,3 | 0,4 | **H** m | 7,5 | 6,5 | 5,2 | 3,7 | 2,2 |

P1 Максимальная потребляемая мощность.
P2 Номинальная мощность двигателя.
**H** Общая высота напора в м

# GM 10

## Дренажные погружные насосы

calpeda
CREATIVE TECHNOLOGY

## Размеры и вес

**Вес** kg 5

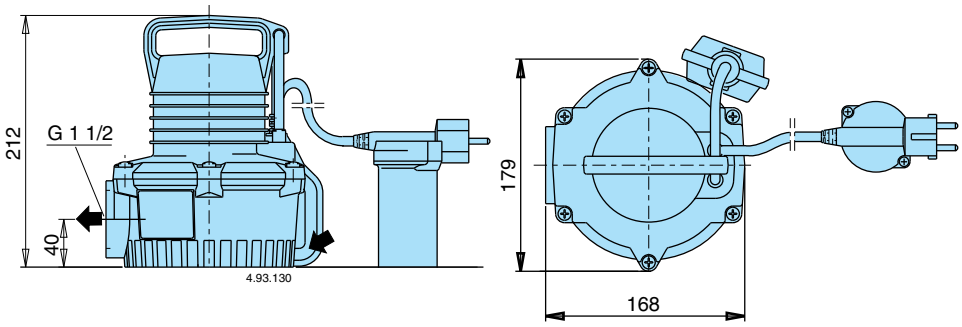


**Коробка управления**
(под заказ)

| ТИП | Конденсатор | | Вес |
|---|---|---|---|
| **QM 10** | 6,3 µf | 450 V | 0,4 kg |

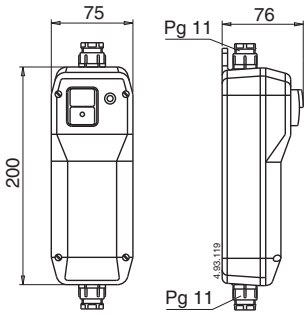


## Примеры установки

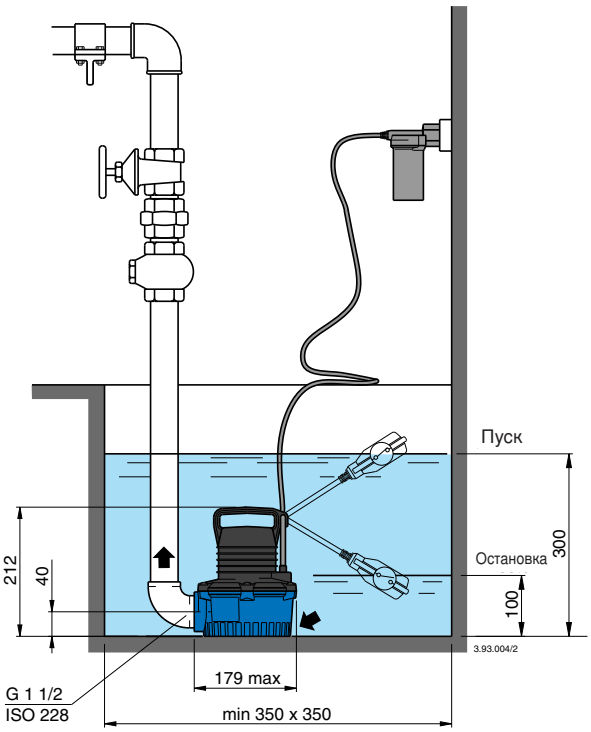


### Экономичная установка

Погружается без всасываюей трубы и клапана. Без необходимости наполнения перед пуском, без проблем со всасыванием и большая защита от работы вхолостую.

## Вид в разрезе

### Максимальная надежность
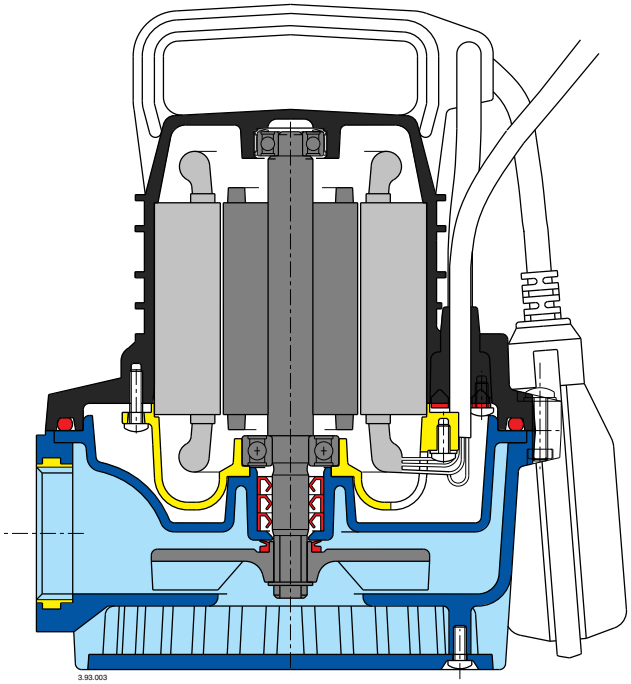
Металлическая опора обеспечивает центровку между валом насоса и двигателем даже при самых тяжелых условиях эксплуатации.
Резьбовая металлическая вставка в подающий патрубок позволяет надежно подсоединить муфту или подающую трубу без опасности повредить насос.
Решетка на всасывании предотвращает попадание в насос твердых тел диаметром более 8 мм.